Ersatzteil-Liste

für

Spaltenschieber

Limpar SP-92

4KE-PB01

4 F Maschinentechnik GmbH, 49453 Rehden, www.4-f.de

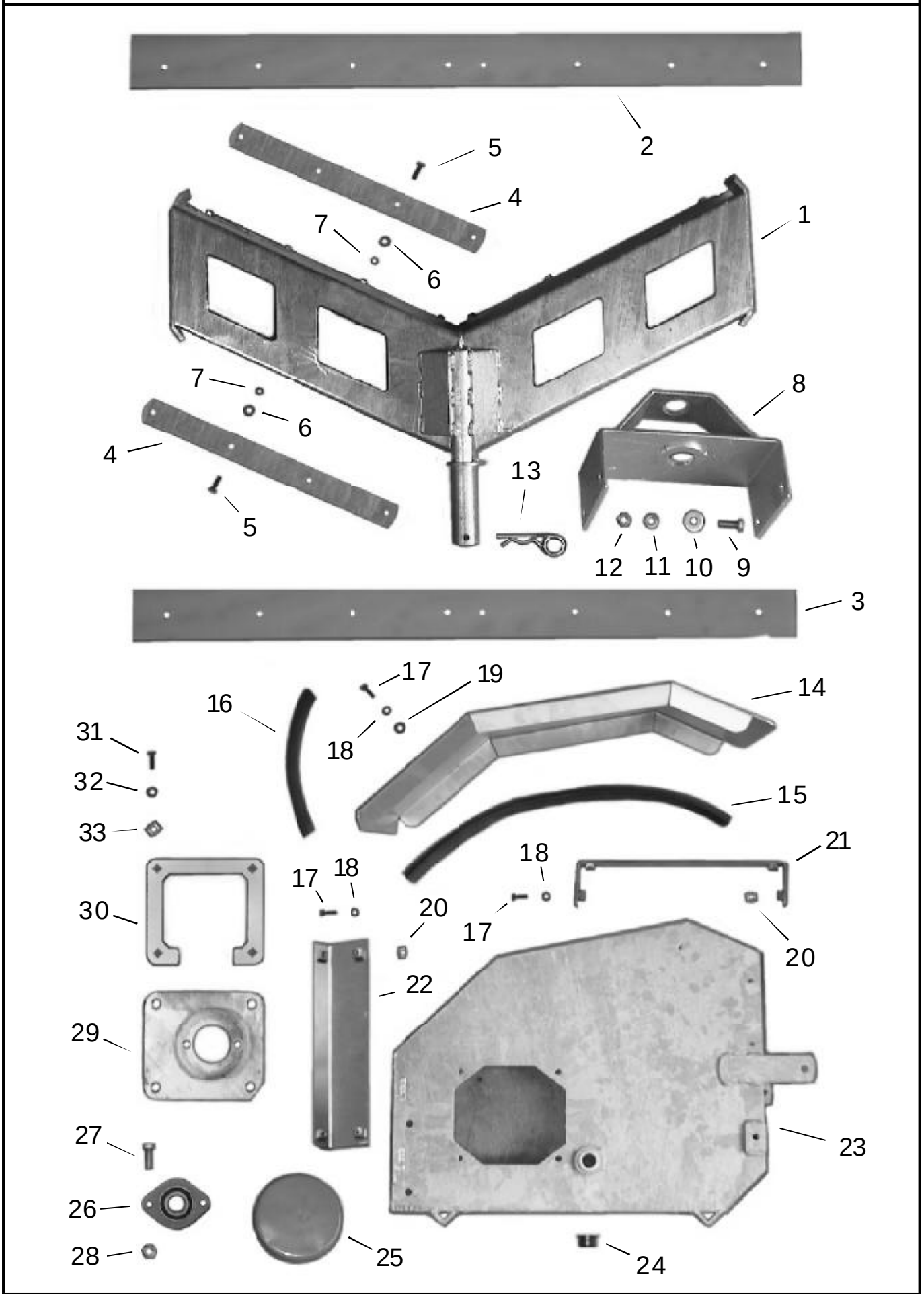
2
5
4
1
7
6
7
6
8
4
13
5
12
11
10
9
3
17
19
14
16
18
31
32
15
33
21
18
17
18
30
20
17
20
22
29
23
27
26
28
25
24

SP92			Ersatzteil-Liste		Tafel 1
Pos.	Artikel-Nr.	Bezeichnung	Pos.	Artikel-Nr.	Bezeichnung
			1	FPB-110Z	Schiebewerkzeug B (ohne alles)
			2	4HK-E32	Soft-Leiste PB-V
			3	4HK-E29	Soft-Leiste F5-H4
			4	4DA-H99Z	Schiene45-4
			5	4HO-A16V1	6kt-Schr. M8x30 niro
			6	4HW-A08 V1	Scheibe, Ø 8 niro
			7	4HR-C08 V1	Stopmutter M8 niro
			8	FPB-108 Z	Werkzeugträger B
			9	4HO-A24 V1	6kt-Schr. M10x25 niro
			10	4HW-A10 V1	Scheibe, groß Ø 10 niro
			11	4HW-B10V1	Scheibe, Ø 10 niro
			12	4HR-C10 V1	Stopmutter M10 niro
			13	4KC-F04	Federstecker SpS
			14	4DA-C119 V	DeckelSpS2
			15	4HK-E33	Dichtung (1 Seite)
			16	4HK-P06	Dichtung (vorn)
			17	4HO-G09V1	
			18	4HW-B06V1	Scheibe,großØ 6 niro
			19	4HJ-D04	Dichtscheibe
			20	4HR-I06V1	Kastenmutter M6 niro
			21	4DA-C117 Z	Deckelhalter, oben (ohne Muttern)
			22	4DA-C116 Z	Deckelhalter, vorn (ohne Muttern)
			23	FPB-100 Z	GehäuseSpS2
			24	4HJ-A02	Bundbuchse (fürAchse)
			25	4HJ-G11	Kappe 110
			26	4KC-A93	Guß-Flanschlager
			27	4HO-A26Z1	6kt-Schraube M10x35
			28	4HR-C10 Z1	Stopmutter M10
			29	FPB-118 Z	LagerdeckelSpS 21
			30	FPB-215	Mutternblech SpS 2 (inkl.
			31	4HO-A15 V1	6kt-Schr. M8x25 niro
			32	4HW-D08V1	Scheibe, dick Ø8 niro
			33	4HR-I08V1	Kastenmutter M8 niro
					Endet eine Art.-Nr.mit einerangehängten"1", soistdieVE=10St.

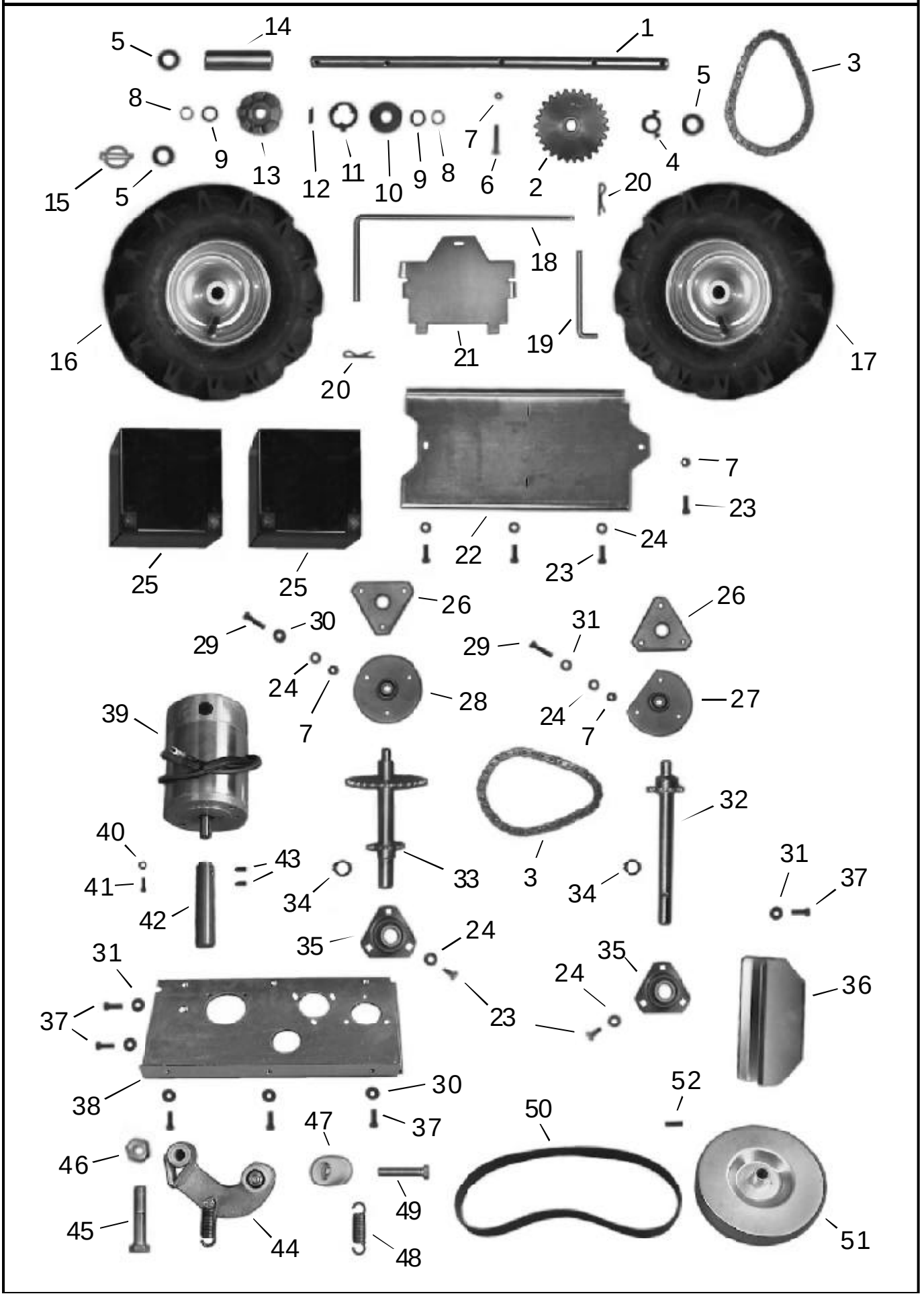
5
14
1
3
5
8
9
13
12
11
10
9
8
7
6
2
4
15
5
20
18
16
21
19
17
20
7
23
22
24
23
25
25
26
26
29
30
31
29
24
7
28
24
7
27
39
32
40
43
41
34
33
3
34
31
37
42
35
24
31
35
24
36
37
23
38
30
52
47
37
50
46
49
45
44
48
51

SP92		Ersatzteil-Liste			Tafel 2
Pos.	Artikel-Nr.	Bezeichnung	Pos.	Artikel-Nr.	Bezeichnung
1	4DC-H68V	FahrachseSpS2	34	4HU-A20 1	Sicherungsring20
2	4AZ-127 Z	Kettenrad 2 7	35	4HA-Y20	Y-Lager 2 0
3	4HD-D34	Kette SpS 2	36	FPB-115Z	Fl-Führung SpS 2
4	4KC-A03Z	Stellring	37	4HO-A14V1	6kt-Schr. M8x20 niro
5	4HW-A20 V	Scheibe Ø 20 niro	38	FPB-103 Z	TragwandSpS2
6	4HO-C18Z1	6kt-Schr. M8x40 verz.	39	FPB-209	E-Motor SpS 2
7	4HR-C08Z1	Stopmutter M8 verz.	40	4HW-F06 Z1	FederringM6
8	4HU-A20V1	Sicherungsring20 niro	41	4HO-A07 Z1	6kt-Schraube M6x12
9	4HW-P50 V1	Paßscheibe 20x1 niro	42	4DC-K21	Fl-Welle SpS
10	4HJ-D03	PA-Scheibe 2 0	43	4KC-A38	Gew.-Stift 6x12
11	4DA-I04	Mitnehmer	44	FPB-204	Fl-Spanner kpl.
12	4KH-X01	Paßfeder FL	45	4HO-C105Z	6kt-Schraube M16x90
13	4DX-A03Z	FRL-Gehäuse	46	4HR-A16Z	Mutter M16
14	4DM-G11 Z	AchshülseSpS2	47	4KC-A82	Tonnenrolle
15	4AZ-801 Z	Klappsplint8/32	48	4HI-A01	Zugfeder
16	4HN-G13	Rad SpS links	49	4HO-A29 Z	6kt-Schraube M10x50
17	4HN-G15	Rad SpS rechts	50	4HC-A01	Flachriemen SpS
	4HN-B03	FelgeSpS	51	FPB-105 Z	Flachriemen-Scheibe
	4HN-F01	Schlauch 6"	52	4HX-G251	Spannhülse 6x25
	4HN-C03	Decke 3.50-6AS			
18	4DB-Q02Z	Akku-KlammerSpS2			
19	4DB-L27 Z	Batteriehalter SpS 2			
20	4KC-F01	Federstecker A			
21	4DA-D77Z	Batterieführung SpS 2			
22	4DA-F144Z	Batterieplatte SpS 2			
23	4HO-A15Z1	6kt-Schraube M8x25			
24	4HW-A08 Z1	Scheibe Ø 8 verz.			
25	4KO-B06	F-Batterie 12/28			
26	4DA-L14 Z	Flansch-BeilageSpS22			
27	4AZ-304 Z	Flansch12 S pS 2			
28	4AZ-301 Z	Flansch12			
29	4HO-A15V1	6kt-Schr. M8x25 niro			
30	4HW-B08 V1	Scheibe, groß Ø 8 niro			
31	4HW-A08 V1	Scheibe Ø 8 niro			Endet eine Art.-Nr.mit
32	FPB-117Z	Fl-K-Welle SpS 22			einerangehängten"1",
33	FPB-116Z	Zwischen-WelleSpS22			soistdieVE=10St.

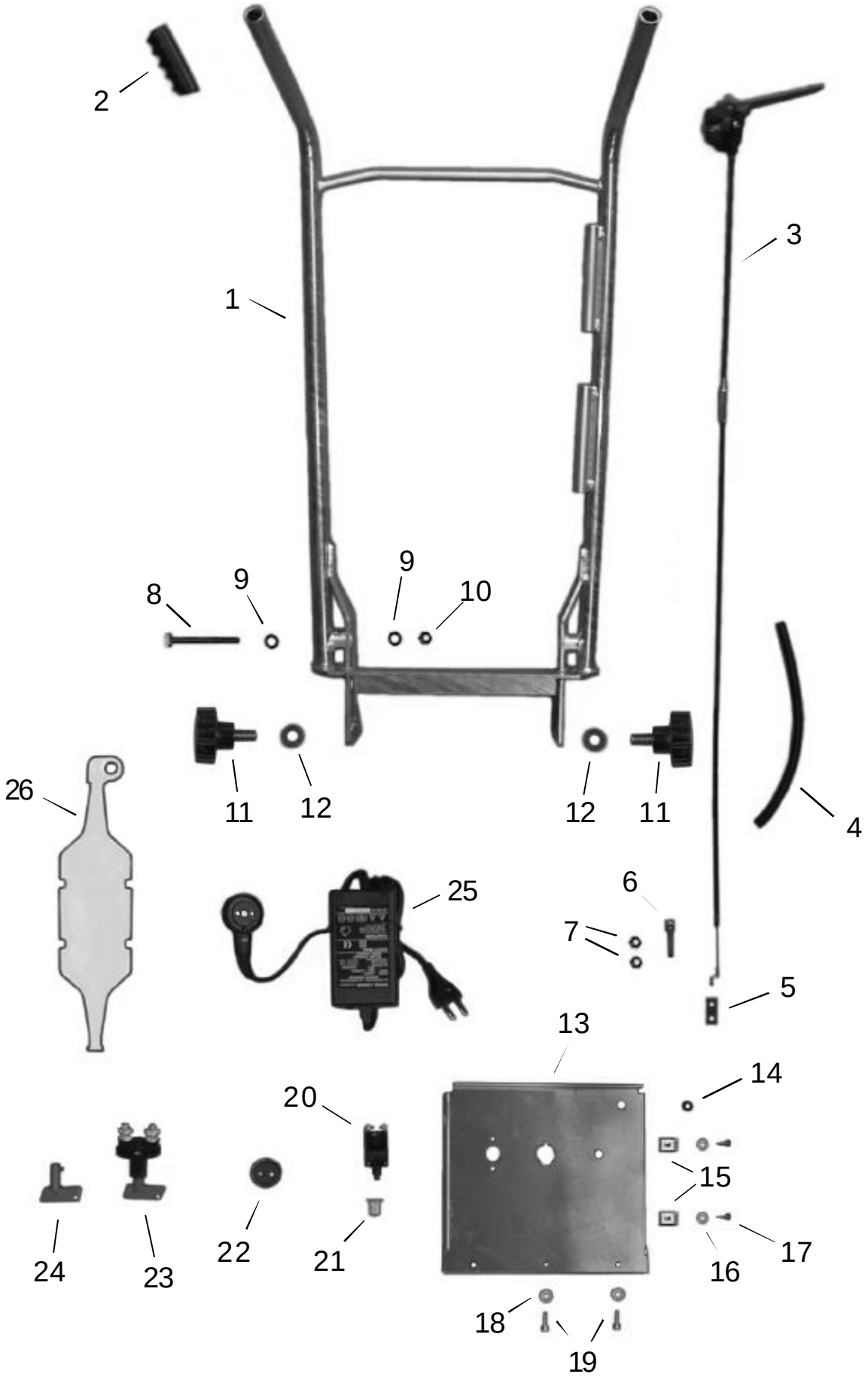
2
1
3
9
8
9
10
11
12
12
11
4
26
25
6
7
5
13
14
20
15
17
24
23
22
21
16
18
19

SP92			Ersatzteil-Liste		Tafel 3
Pos.	Artikel-Nr.	Bezeichnung	Pos.	Artikel-Nr.	Bezeichnung
			1	FPB-104 Z	LenkerSpS2
			2	4HJ-G03	Handgriff 25
			3	4AZ-713S	Bowdenzug
			4	4HJ-S05	Wellrohr10
			5	4DA-F146Z	B-F-LascheSpS2
			6	4KC-A88Z	Stellschraube
			7	4HR-B08 Z1	Mutter, flach M8
			8	4HO-C66 V	6kt-Schr. M10x80 niro
			9	4HW-B10V1	Scheibe, Ø 10 niro
			10	4HR-C10 V1	Stopmutter M10 niro
			11	4KC-A91V	KnaufschraubeSpS2
			12	4HW-B10V1	Scheibe,großØ 10 niro
			13	4DA-C115 V	Rückblech SpS 2
			14	4HK-D04	Gummitülle 6
			15	4KC-A89	Blechmutter 4.8
			16	4HW-B05V1	Scheibe,großØ 5 niro
			17	4KC-A90V1	Blechschraube4.8x16niro
			18	4HW-B06V1	Scheibe,großØ 6 niro
			19	4HO-G09V1	
			20	4KO-G24	Sicherungs-Automat
			21	4KO-G17	Kappe
			22	4KO-G27	Magnetdose 24
			23	4KO-G30	Hauptschalter kpl.
			24	4HJ-B33	Schaltknebel
			25	4KO-G25	Ladegerät 24 S O N kpl.
			26	4HJ-X33	Ladegerät-Halter
					Endet eine Art.-Nr.mit
					einerangehängten"1",
					soistdieVE=10St.

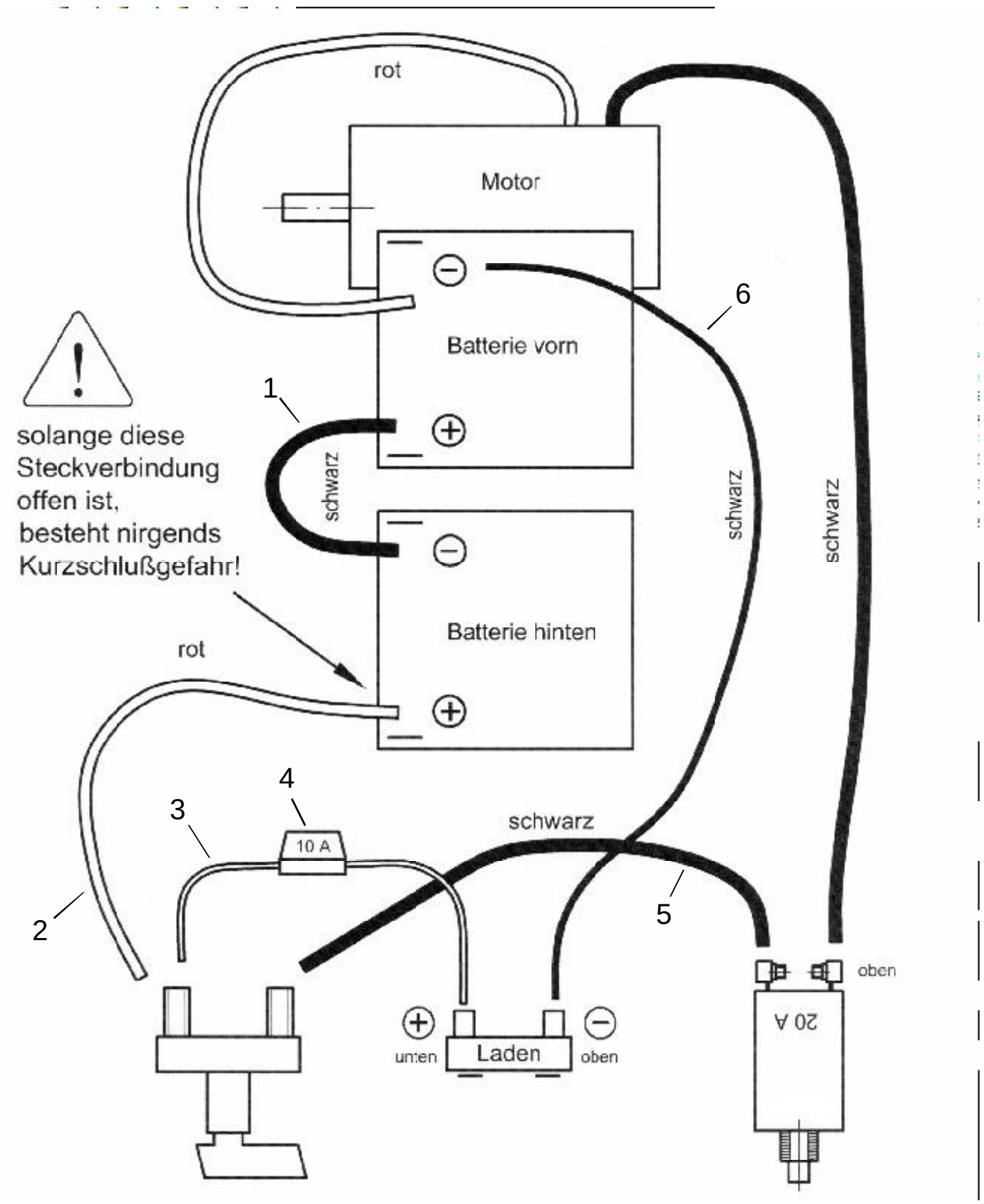

Pos.	Artikel-Nr.	Bezeichnung	Pos.	Artikel-Nr.	Bezeichnung
1	4KO-K23	Brückenkabel	4	4KO-A03	Flachsteck-Sicherg. 10 A
2	4KO-K21	Pluskabel	5	4KO-K19	HS-Kabel
3	4KO-K20	Ladekabel Plus	6	4KO-K22	Ladekabel Minus